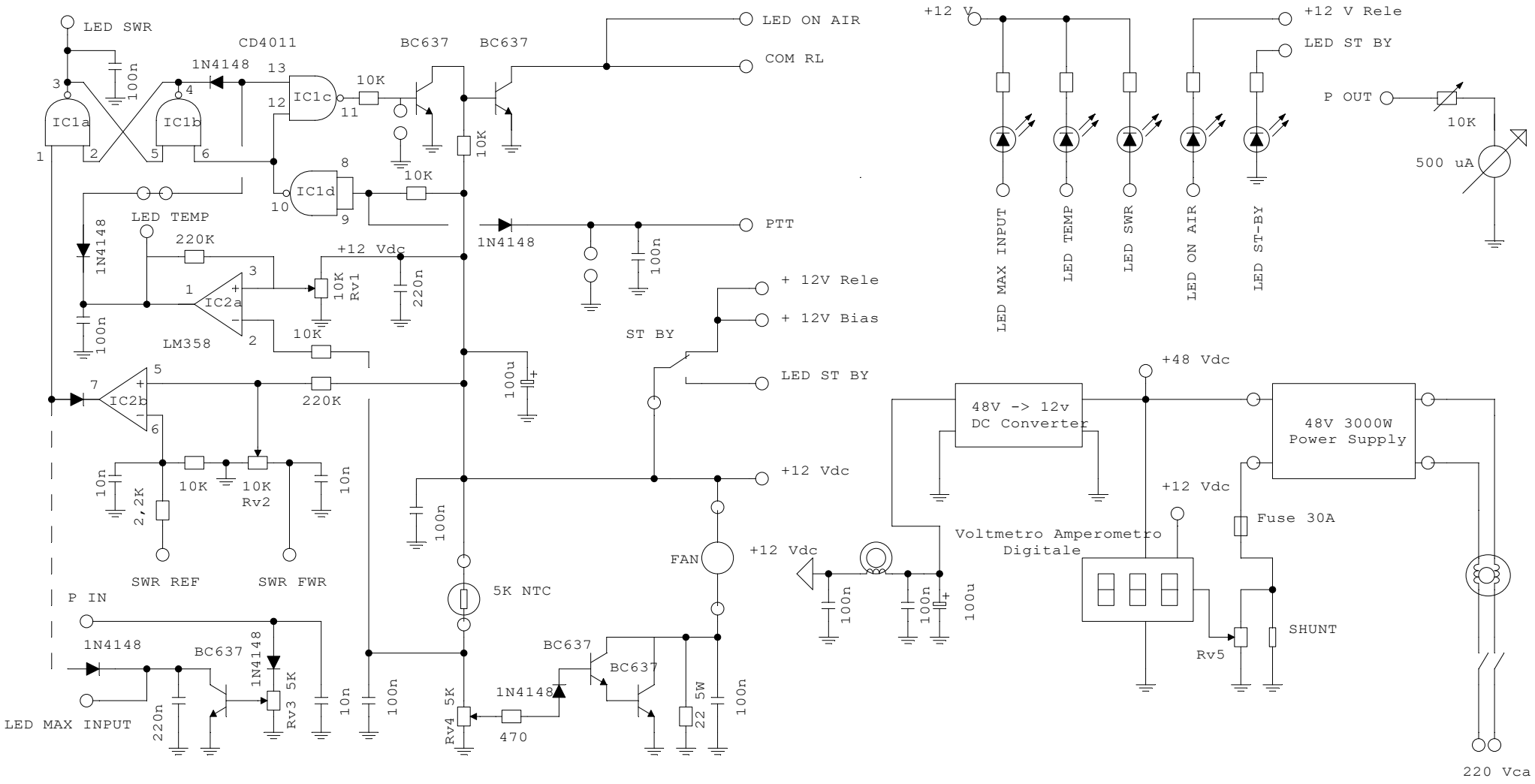

Schema Unità di Controllo e Allarmi	
6 Gen 2026	V2.1 by I5WHC